

Выбор марки стали производить в соответствии с табл.I технического описания ТО. На чертеже указана марка стали упора УП50, применяемого в районах с расчётной температурой не ниже минус 40°С.

Н.контр	Гоголев		Л57-97.07.03			
ГИП	Гоголев		Упор УП50, УП50-М	Стадия	Масса	Масштаб
Гл.спец	Куликова				I,25	
Инженер	Смирнова			Лист		Листов
			Уголок 63х63х5 ГОСТ 8509-86 ВСт3пс5 ГОСТ535-88 l=260	АО "РОСЭП"		

Инв№ подл. Подпись и дата Взам инв№ Л57-97

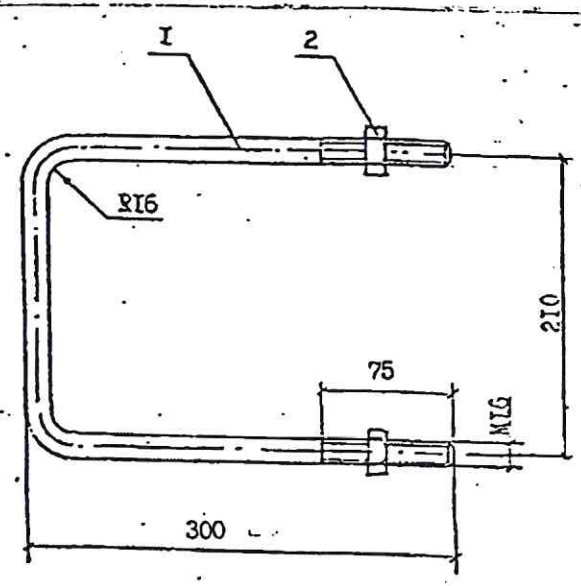

Выбор марки стали производить в соответствии с табл.I технического описания ТО. На чертеже указана марка стали хомута Х52, применяемого в районах с расчётной температурой не ниже минус 40°С.

Формат	Зона	Поз.	Обозначение	Наименование	Кол.	Примеч.
		I		Круг ВI6 ГОСТ 2590-88 ВСт3пс5 ГОСТ 535-88 l=775	I	I,22кг
		2	ГОСТ 59I5-70	Гайка 2МI6	2	0,06кг

Н.контр	Гоголев		Л57-97.07.02			
ГИП	Гоголев		Хомут Х52, Х52-М	Стадия	Масса	Масштаб
Гл.спец	Куликова				I,28кг	
Инженер	Смирнова			Лист		Листов
				АО "РОСЭП"		

Инв№ подл. Подпись и дата Взам инв№ Л57-97